ネスティングテーブル用クランプ機器

アダプタプレート AP-G

標準サイズ: 130 x 130 mm

WOOD

アダプタプレート AP-G

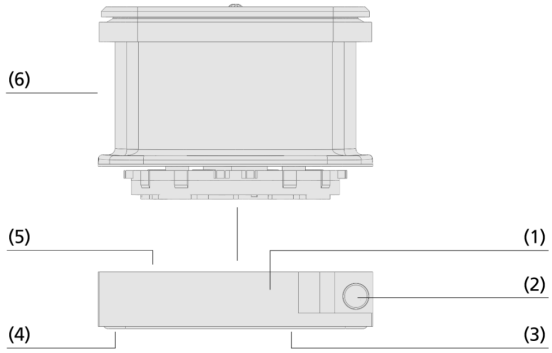

システムデザイン アダプタプレート AP-G

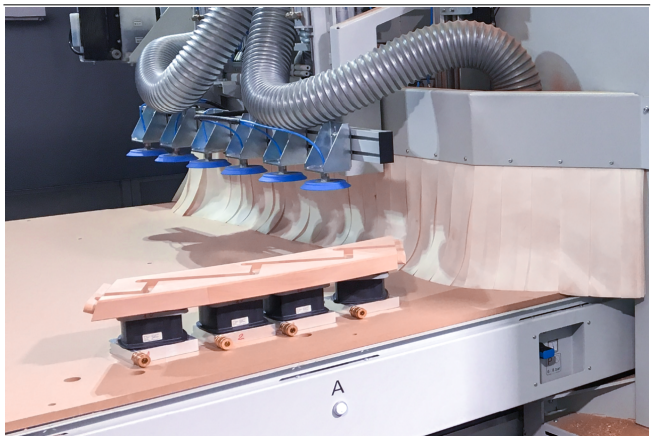

木材加工においてワーク固定に使用されるアダプタプレート AP-Gと真空クランプブロック VCBL-B

業界特有のアプリケーションへの適合性

アプリケーション

- ネスティングテーブル向け真空クランプブロック VCBL-B用アダプタプレート
- ホースを介して真空エアを供給
- 真空クランプブロック VCBL-Bはアダプタプレートに15° 刻みで取り付けることができ、任意の角度に調整可能
- 真空クランプブロックは3種類の高さ (29、38、74 mm) と4種類の吸着面から選択可能

デザイン

- (1) 堅牢なアルミニウム製のメインボディ
- (2) 位置決め時の手動ブローオフ用プッシュボタン
- (3) 特殊摩擦材を採用した下部吸着プレート
- (4) テーブルとの密閉性を高める、交換可能なシーリングゴム
- (5) 真空クランプブロック VCBL-Bに対応したコネクタ部
- (6) 3種類の高さ、4種類の吸着面から選択可能な真空クランプブロック VCBL-B

製品特徴

- アダプタプレートと真空クランプブロックがモジュール式のため、ワークに合わせて柔軟性の高い位置決めが可能
- 3種類の異なる高さのブロックをラインアップし、5軸加工も可能
- テーブルへの設置に最適化された下部プレート
- 手動でアダプタプレートの大気開放が可能なため、真空の切り替え無しで素早く位置決め・変更が可能
- タッチバルブにより、使用していないブロックからの真空エアの漏れを防ぐため、細かなつけ外しの手間を削減

© J. Schmalz GmbH / 技術的な変更がある場合がございます / 上で生成された 09.02.2024

シュマルツに連絡してください。 Schmalz K.K / 〒224-0027 横浜市都筑区大棚町3001-7/ +81 45 565-5150 / schmalz@schmalz.co.jp

アダプタプレート AP-G

標準サイズ: 130 x 130 mm

発注コード アダプタプレート AP-G

AP-G	–	145x130x26
1		2

1 – 製品仕様

タイプ	種類
AP-G	アダプタベース (フラットテーブル、ネストテーブル向け)

2 – アダプタベースのサイズ

タイプ	サイズ
145x130x26	145x130 x 高さ 26 mm

アダプタプレート AP-Gは組立済みで納品されます。納品内容は以下の通りです。

- アルミ製メインボディ
- 下部ゴムプレート

アクセサリ: 真空クランプブロック、ワンタッチホースコネクタ、プラグ、プラグインニップル、圧縮エア用カプラ

発注データ アダプタプレート AP-G

型式	製品コード
AP-G-145x130x26	10.01.12.03876

発注データ アクセサリ アダプタプレート AP-G

型式		製品コード
真空クランプブロック	VCBL-B 140x130x29 TV	10.01.12.03165
真空クランプブロック	VCBL-B 125x75x29 TV	10.01.12.03166
真空クランプブロック	VCBL-B 120x50x29 TV	10.01.12.03167
真空クランプブロック	VCBL-B 130x30x29 TV	10.01.12.03168
真空クランプブロック	VCBL-B 140x130x48 TV	10.01.12.03169
真空クランプブロック	VCBL-B 125x75x48 TV	10.01.12.03170
真空クランプブロック	VCBL-B 120x50x48 TV	10.01.12.03171
真空クランプブロック	VCBL-B 130x30x48 TV	10.01.12.03172
真空クランプブロック	VCBL-B 140x130x74 TV	10.01.12.03173
真空クランプブロック	VCBL-B 125x75x74 TV	10.01.12.03174
真空クランプブロック	VCBL-B 120x50x74 TV	10.01.12.03175
真空クランプブロック	VCBL-B 130x30x74 TV	10.01.12.03176

型式		製品コード
ワンタッチホースコネクタ (L字型)	STV-W G1/4-AG 4	10.08.02.00157
ワンタッチホースコネクタ (L字型)	STV-W G1/4-AG 6	10.08.02.00159
ワンタッチホースコネクタ (L字型)	STV-W G1/4-AG 8	10.08.02.00161
ワンタッチホースコネクタ (L字型)	STV-W G1/4-AG 12	10.08.02.00162
ワンタッチホースコネクタ、ストレート	STV-GE G1/4-AG 10	10.08.02.00251
ネジ式プラグ (つば付き)	VRS-SB G1/4-AG ISKT O-Ring	10.08.06.00044

型式		製品コード
プラグインニップル	EINS-NIP G1/4-IG 7.2 MS	10.01.12.04712

型式		製品コード
空気圧カップリング	DRUC-KUPP D27 G1/4-AG NW7.2	10.01.12.04713

シュマルツに連絡してください。 Schmalz K.K / 〒224-0027 横浜市都筑区大棚町3001-7/ +81 45 565-5150 / schmalz@schmalz.co.jp

アダプタプレート AP-G

標準サイズ: 130 x 130 mm

デザインデータ アダプタプレート AP-G

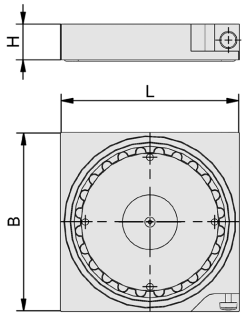

AP-G

デザインデータ アダプタプレート AP-G

型式	B [mm]	H [mm]	L [mm]
AP-G-145x130x26	130	26	145

シュマルツに連絡してください。 Schmalz K.K / 〒224-0027 横浜市都筑区大棚町3001-7/ +81 45 565-5150 / schmalz@schmalz.co.jp